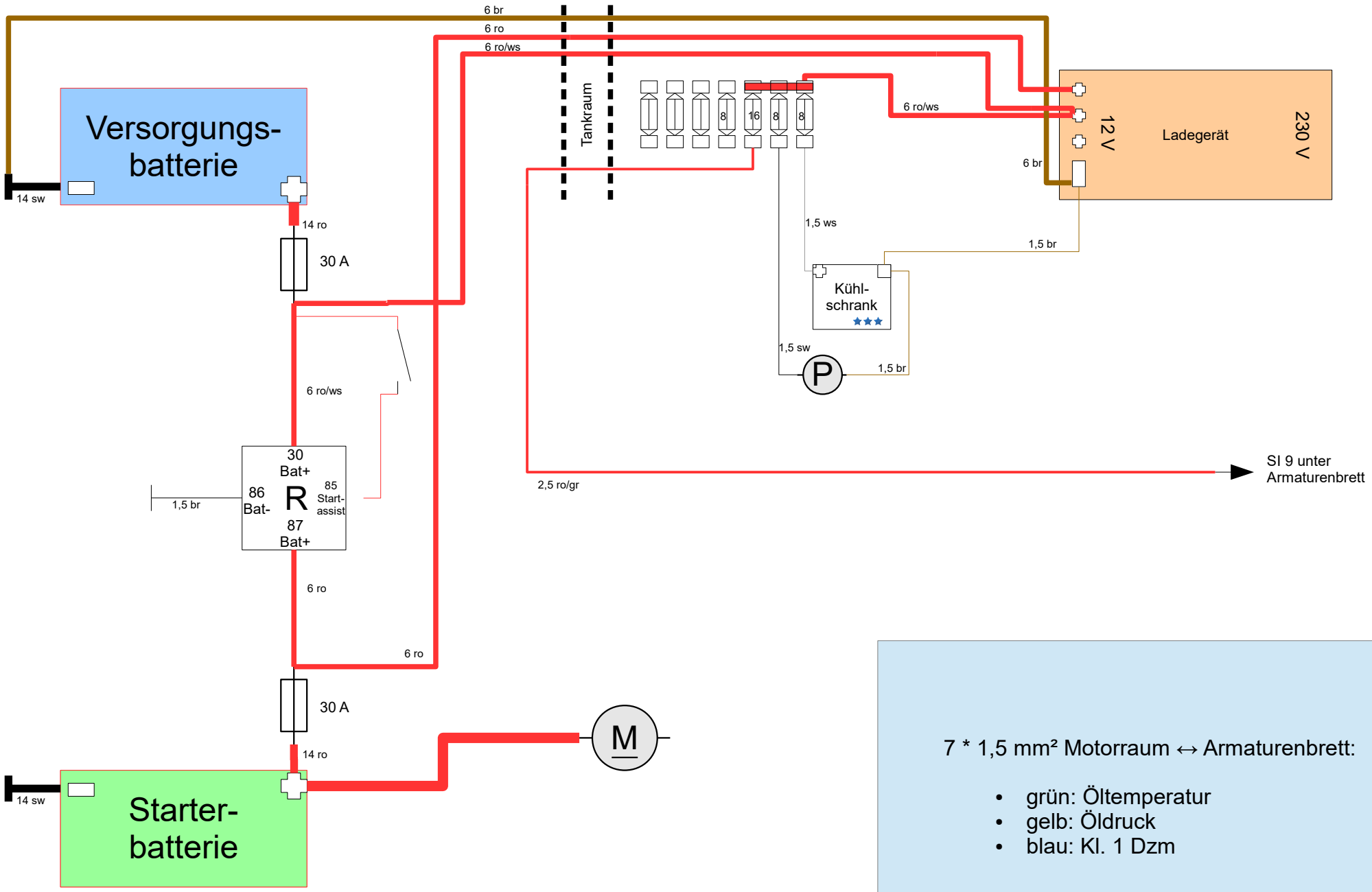

R: Cyrix-ct 120 A
M: Anlasser

7 * 1,5 mm² Motorraum ↔ Armaturenbrett:

- grün: Öltemperatur
- gelb: Öldruck
- blau: Kl. 1 Dzm